HƯỚNG DẪN VẼ TIA PHÂN GIÁC CỦA MỘT GÓC

Với Hình Học 7, tia phân giác là một khái niệm quen thuộc với học sinh, tuy nhiên một số em học sinh chưa thành thạo việc vẽ hình, dẫn tới cách nhìn nhận vấn đề sai, chứng minh sai và sai cả một bài toán. Đó là một điều hết sức đáng tiếc trong quá trình học tập và làm bài.

Chính vì vậy, tập thể Giáo viên Toán trường TH,THCS và THPT Hồng Đức sẽ hướng dẫn các em hai cách thông dụng để vẽ chính xác một tia phân giác của một góc. Các em cùng theo dõi nhé.

I. Cách 1: Dùng thước thẳng và compa

Bước 1: Dùng compa vẽ cung tròn có tâm là A, bán kính R bất kì. Cung tròn này cắt Ax tại G và Ay tại F (Đặt tên bất kì).

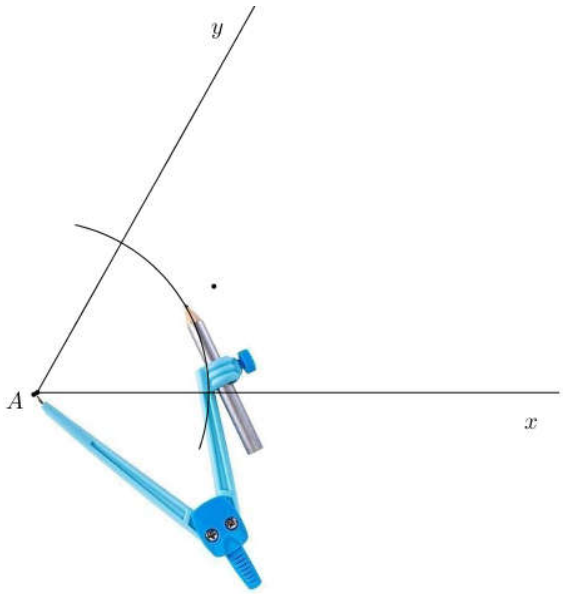

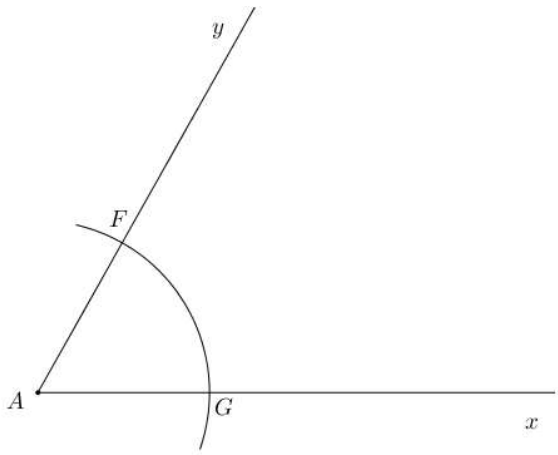

Bước 2: Vẽ cung tròn có tâm là F, bán kính R và vẽ cung tròn có tâm là G, bán kính R. Hai cung tròn này cắt nhau tại I.

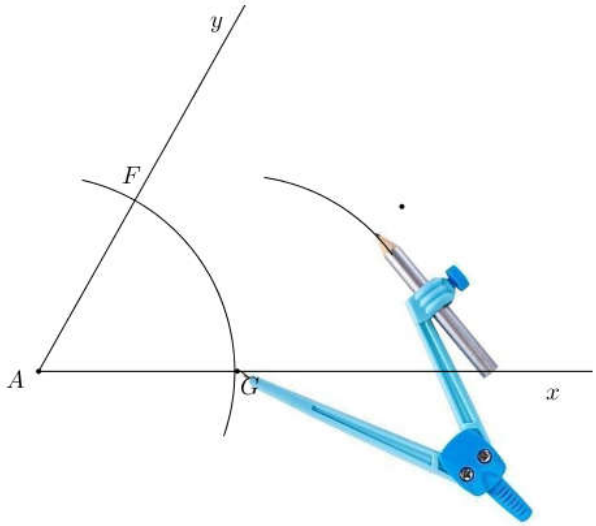

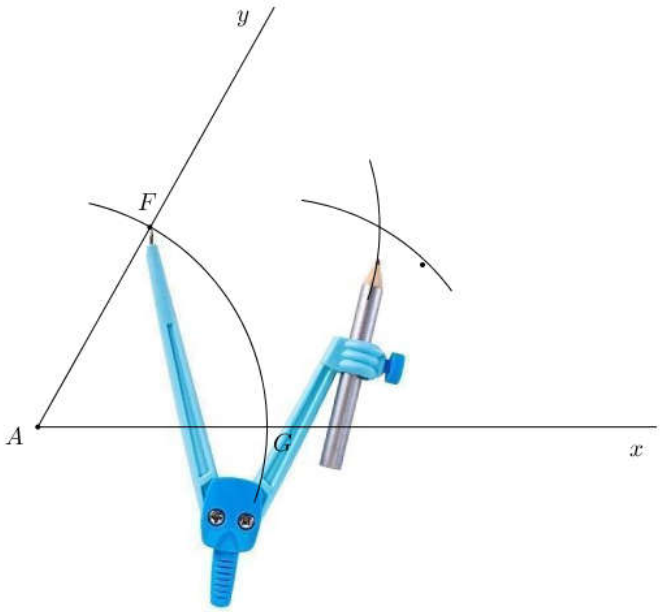

Lưu ý: Cung tròn nhỏ, vừa phải, chỉ cần đủ để hai cung cắt nhau.

Bước 3: Sau khi xác định được điểm I (là giao điểm của hai cung tròn), các em dùng thước kẻ đoạn thẳng AI . Cuối cùng, các em dùng tẩy để xóa các cung tròn đi là được tia phân giác AI hay Az

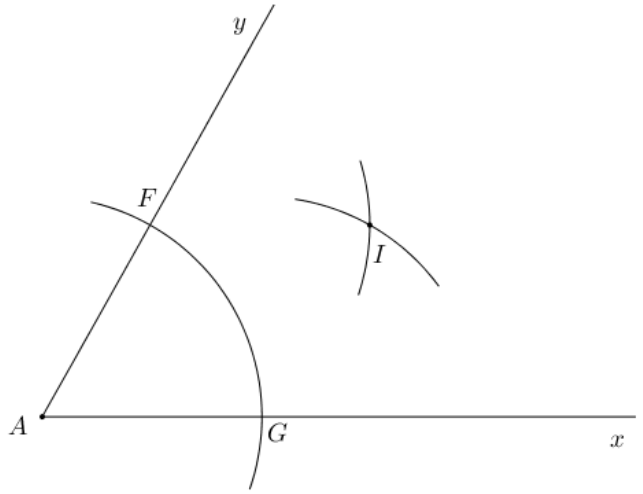

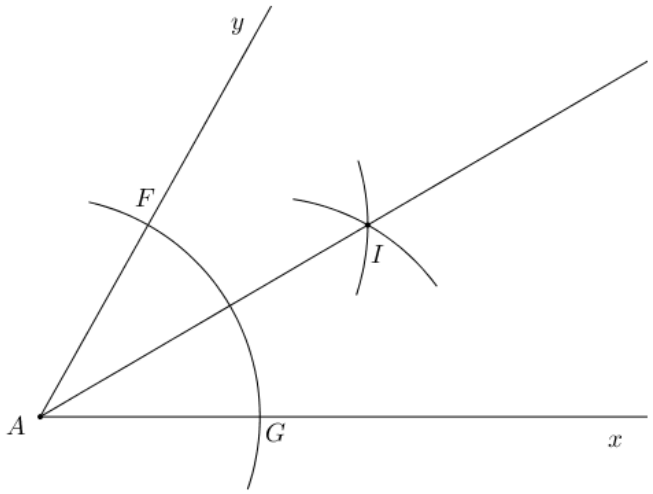

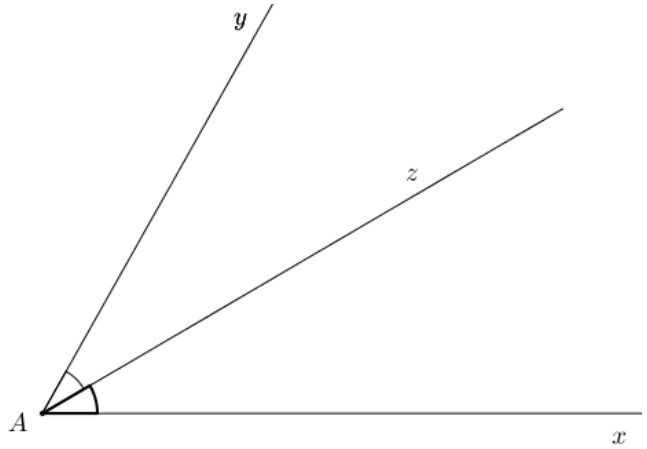

II. Cách 2: Dùng thước thẳng

Bước 1: Dùng thước thẳng sao cho một bên trùng với tia Ax , một bên kẻ một đường nhỏ bằng bút chì như hình vẽ.

Sau đó tiếp tục dùng thước thẳng sao cho một bên trùng với tia Ay , một bên kẻ một đường nhỏ bằng bút chì như hình vẽ.

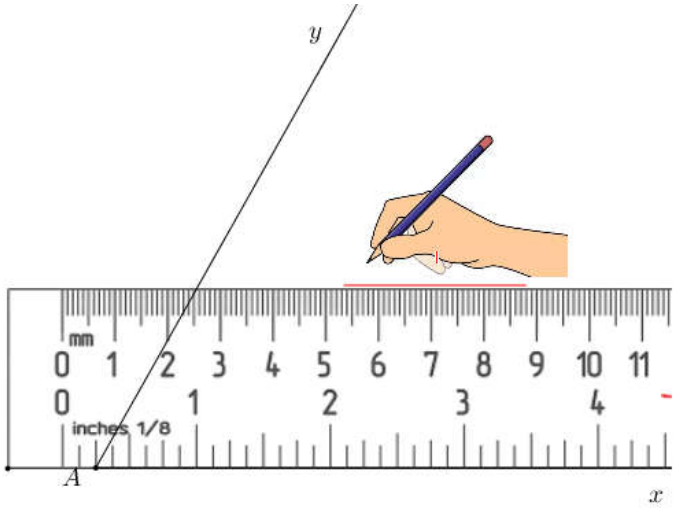

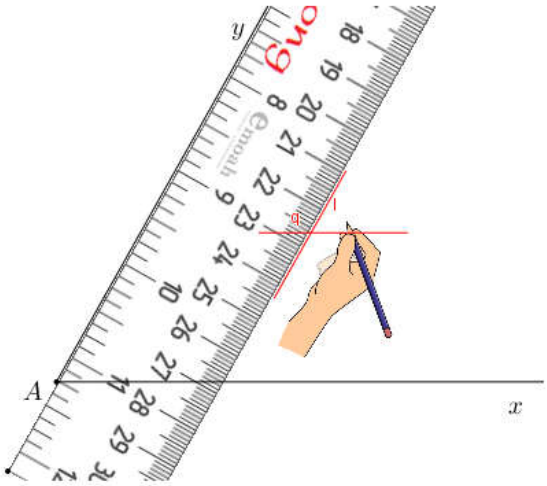

Bước 2: Xác định giao điểm B của hai đường nhỏ vừa vẽ. Kẻ đường thẳng qua A và B (xem hình vẽ)

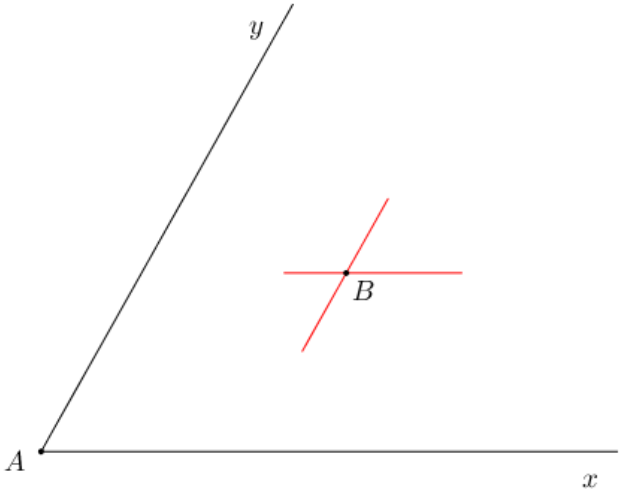

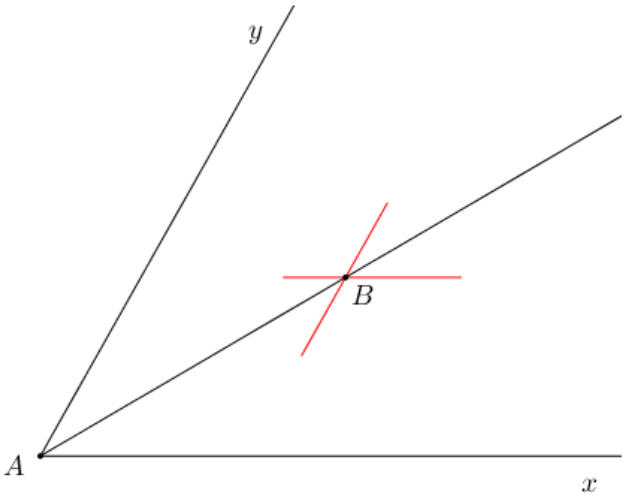

Bước 3: Cuối cùng, các em dùng tẩy để xóa các nét nhỏ đi là được tia phân giác Az

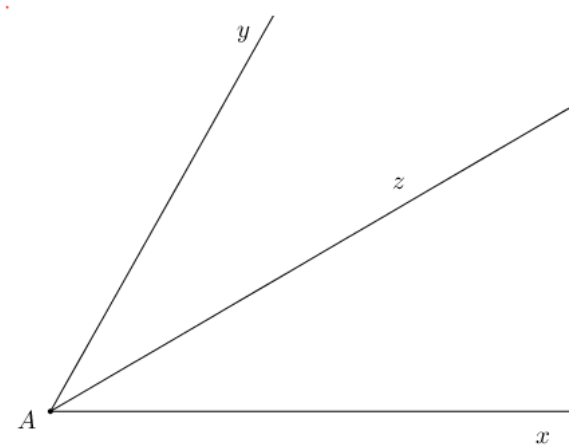

Hy vọng với hướng dẫn này, các em sẽ yêu thích môn Toán – Hình hơn, vẽ chính xác và làm bài tốt hơn. Chúc các em thành công!

Người viết: Đỗ Thế Long – GV Toán trường TH,THCS và THPT Hồng Đức